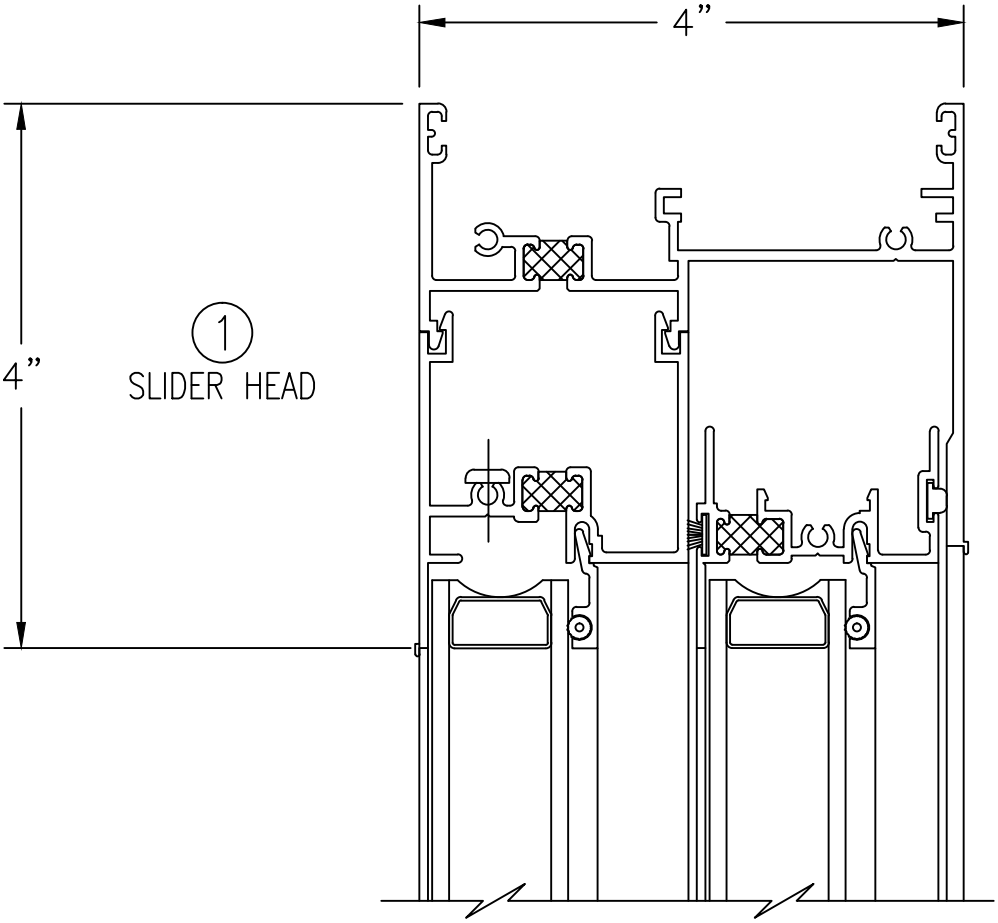
4”
4”
1
SLIDER HEAD

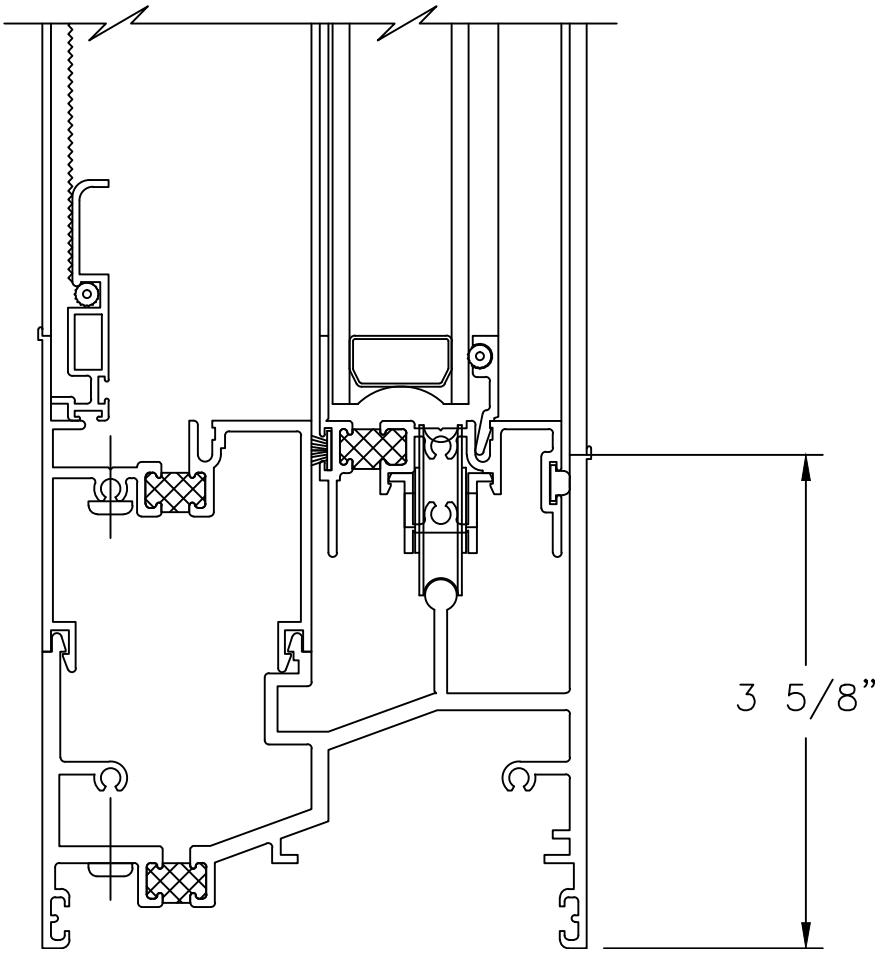
2
SLIDER SILL
3 5/8”